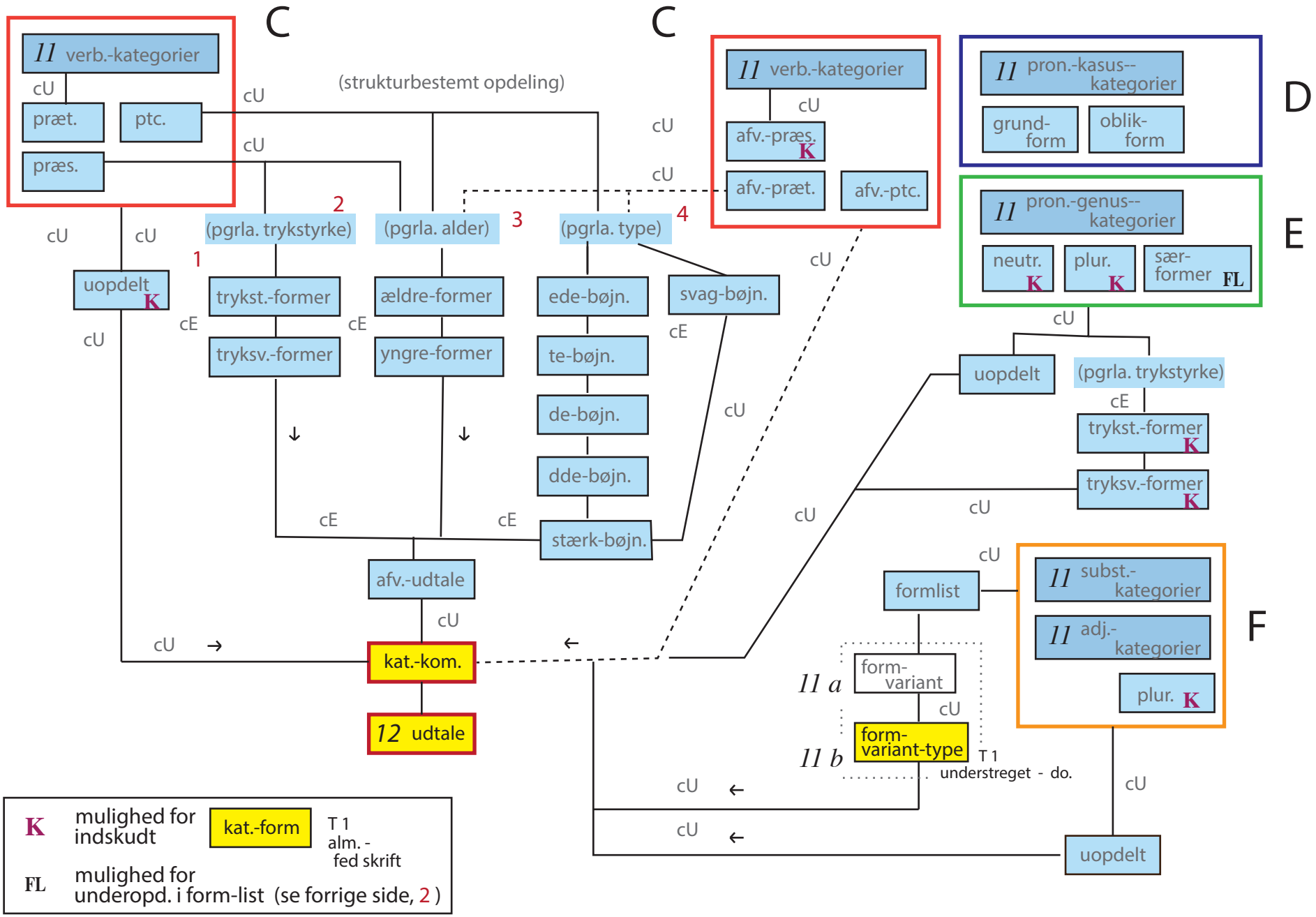
C
C
D
E
F
11 verb.-kategorier
præt.
ptc.
præs.
cU
(strukturbestemt opdeling)
(pgrla. trykstyrke)
(pgrla. alder)
(pgrla. type)
1
2
3
4
uopdelt
K
trykst.-former
tryksv.-former
ældre-former
yngre-former
ede-bøjn.
te-bøjn.
de-bøjn.
dde-bøjn.
stærk-bøjn.
svag-bøjn.
cE
afv.-udtale
kat.-kom.
12 udtale
11 verb.-kategorier
afv.-præs.
afv.-præt.
afv.-ptc.
11 pron.-kasus--kategorier
grund-form
oblik-form
11 pron.-genus--kategorier
neutr.
plur.
sær-former
FL
uopdelt
(pgrla. trykstyrke)
trykst.-former
tryksv.-former
formlist
11 a
form-variant
11 b
form-variant-type
T 1
understreget - do.
11 subst.-kategorier
11 adj.-kategorier
plur.
uopdelt
K
mulighed for indskudt
kat.-form
T 1
alm. -
fed skrift
FL
mulighed for underopd. i form-list (se forrige side, 2)